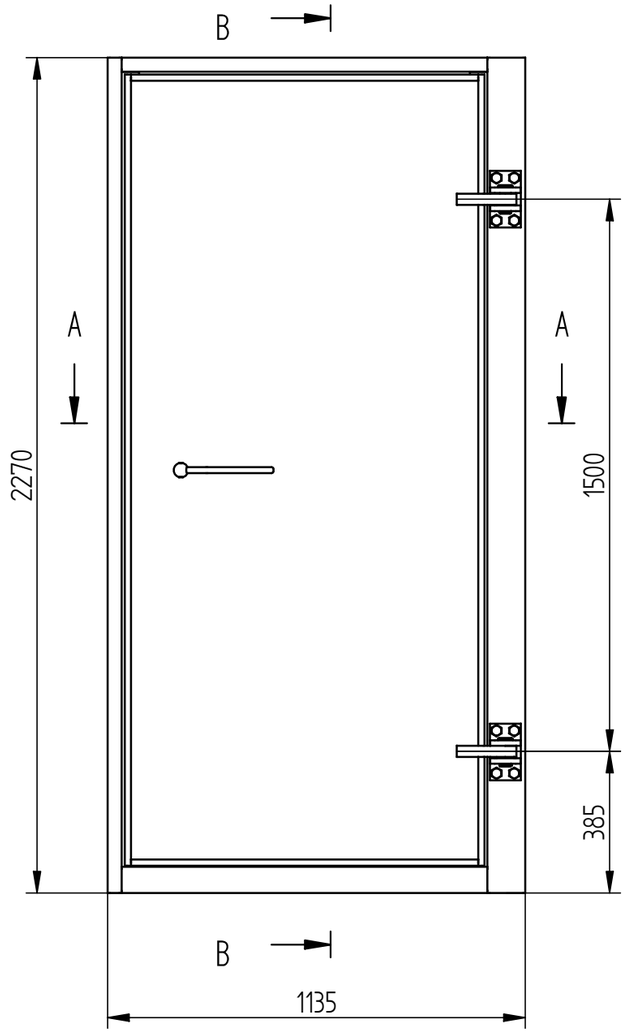

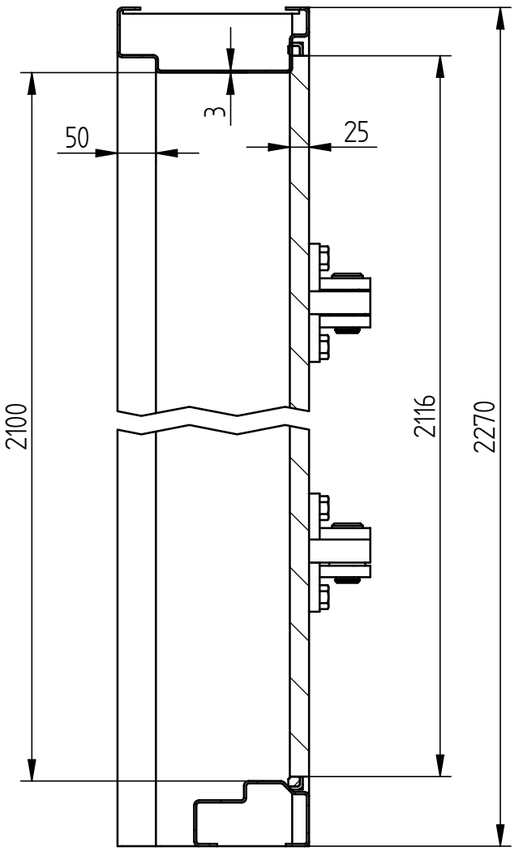

SECTION B-B

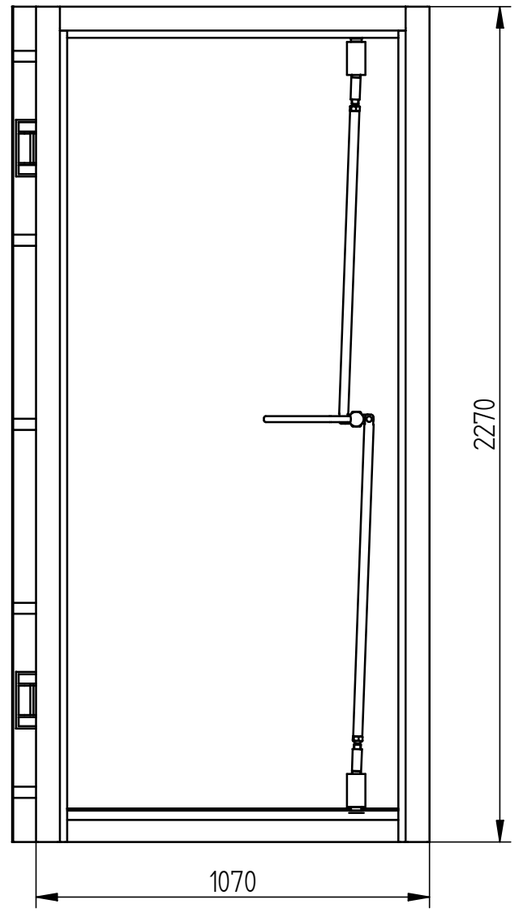

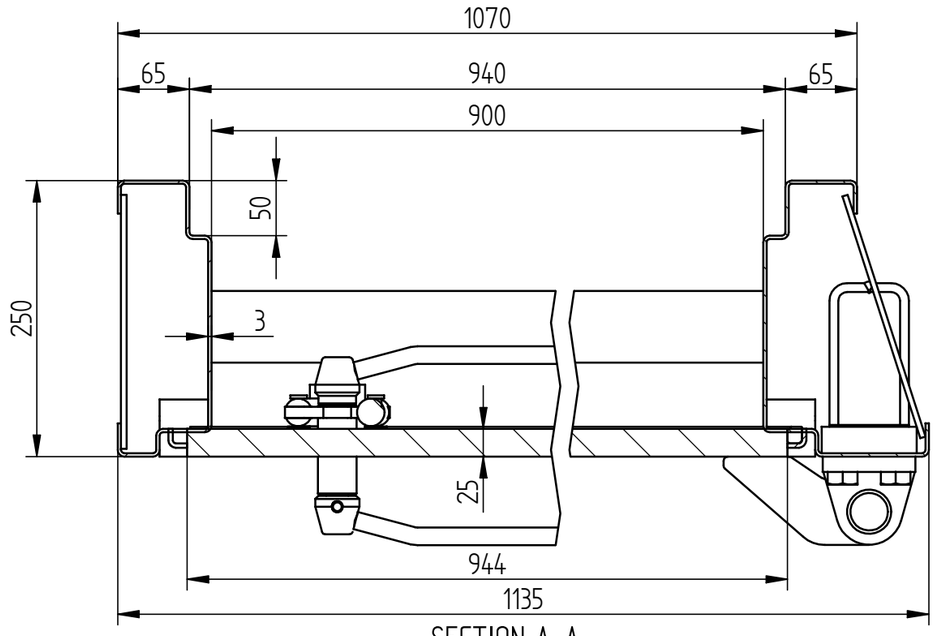

SECTION A-A

פלרז הנדסה בע"מ

ת.ד. 650 נצרת עלית 17000

טל. 04-6418888 פקס. 04-6418889

פרויקט	**מכלול** דלת הדף רסיסים-מוסדית	**שרטט** מתן
איתור		

E:\Andasa\s.d-website 2019\מרחב מוגן\דלתות\מוסדי\דלת הדף רסיסים-מוסדית.dft